PORTAL PRESSES

TL-80

Photos may differ from actual products.
Abbildungen können von der Wirklichkeit abweichen.

Available in / Verfügbar in

- TL-80
- TL-150
- TL-220
- TL-300

Models with bigger dimensions / tonnages are available on request (these are not standard)

Modelle mit großeren Abmessungen / Tonnagen sind auf Anfrage erhältlich (nicht Standard)

These portal presses are designed to carry out efficacies like the straightening of large sheets and structures. Thanks to the movable frame and the movable headstock you have easy access to all different points of the surface.

Diese Portalpressen wurden zum Ausrichten von großen Blechen und Gefügen entwickelt. Die Verschiebung des Rahmens und Antriebskopfes erlaubt den einfachen Zugang zu allen verschiedenen Punkten der Oberfläche.

SPECIFICATIONS/ TECHNISCHE DATEN		TL-80	TL-150	TL-220	TL-300
Force / Kraft	[tn]	80	150	220	300
Motor power / Motorleistung	[kw]	4	4	7.5	7.5
Oil tank capacity / Öltankinhalt - Oil type / Öltyp: TL-46	[dm³]	min. 30	min. 30	min. 30	min. 30
Working speed / Arbeitsgeschwindigkeit	[mm/sec]	3.8	2	2	2
Approaching speed / Annäherungsgeschwindigkeit	[mm/sec]	10	10	10	10
Return speed / Rücklaufgeschwindigkeit	[mm/sec]	17	16	15	16
Maximum pressure / Höchstdruck	[bar]	315	315	315	315
Piston stroke / Kolbenhub	[mm]	500	450	450	450
Table size l x w / Tisch Größe l x b	[mm]	1730 x 1015	3000 x 1550	3500 x 2045	4000 x 2545
Horizontal light / Lichte Breite **[A]**	[mm]	1050	1565	2060	2560
Vertical light / Lichte Höhe **[B]**	[mm]	600	700	700	700
Headstock displacement / Verschiebung Antriebskopf **[C]**	[mm]	730	1100	1550	2000
Frame displacement / Verschiebung Rahmen **[D]**	[mm]	1100	2150	2500	3000
Working height / Arbeitshöhe **[E]**	[mm]	800	600	700	750
Total length / Gesamtlänge [F]	[mm]	1730	3260	3860	4360
Total width / Gesamtbreite [G]	[mm]	1726	2520	3430	3930
Total height / Gesamthöhe **[H]**	[mm]	2263	2640	3000	3100
Weight / Gewicht	[kg]	1240	6500	13000	16000

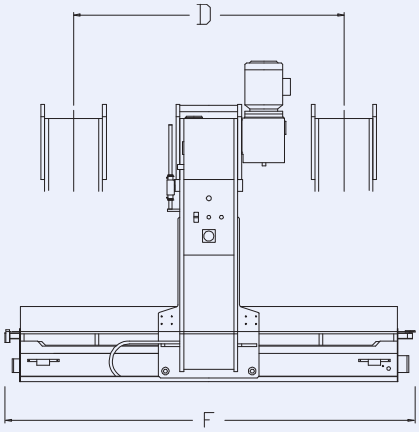

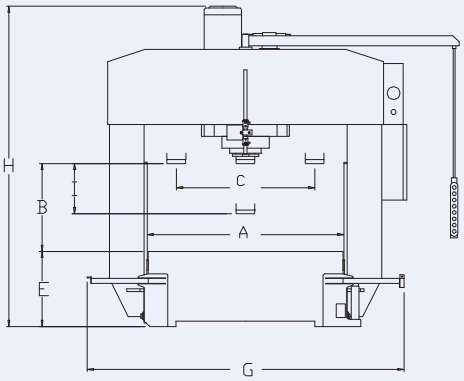

PORTALPRESSEN

- The hydraulic portal presses from RHTC are made out of ST-52.3 steel and suitable for the straightening of large sheets and heavy structures.
- These presses are equipped with a movable headstock (lateral) and a movable bridging frame (longitudinal):
  - **TL-80:** the movement of the headstock and the bridge can be done by hand.
  - **TL-150, TL-220 and TL-300:** the movement of the headstock and the bridge is motorized. The longitudinal displacement of the frame is carried by a motor with frequency inverter and a cogged belt to ensure precise and sensitive slides. The displacement of the frame from the special models is carried by Lenze servomotors.
- Equipped with a double acting cylinder with a chrome-plated, anti-turning piston and a removable and interchangeable hold-down plate (machined at the end to adapt tools). The cylinder stroke is easy to regulate with the stroke endings.
- The two-speed motorized hydraulic unit has an automatic disconnection of the high speed and contains a pressure regulator and manometer in tons.
- Operation by means of:
  - **TL-80:** a distributor lever located at the electric panel (this panel also contains an emergency stop with interlocking system).
  - **TL-150, TL-220 and TL-300:** a pendant control station with emergency stop and operation confirmation button. The control panel at the right hand side of the press features a switch for selecting the desired type of work (manual or semi-automatic) and a switch for selecting the desired speed (fast approach speed or slow press speed).
- Can be delivered with several options such as a flat lower table, ejectors installed in the lower table (connected to a second hydraulic group) or the geometry adapted to your needs.
- Warranty of two years, made in Europe and these portal presses fulfil the latest CE-regulations.

- Diese hydraulischen Portalpressen von RHTC werden ausschließlich aus Stahl der Güte ST-52.3 hergestellt und wurden speziell zum Ausrichten von großen Blechen und Gefügen entwickelt.
- Die Pressen sind ausgestattet mit einem verschiebbaren Antriebskopf (Seitenverschiebung) und einem verschiebbaren Rahmen (Längsverschiebung):
  - **TL-80:** die Verschiebung des Kopfteils und des Rahmens erfolgt manuell.
  - **TL-150, TL-220 und TL-300:** die Verschiebung des Kopfteils und des Rahmens erfolgt per Motor. Die Längs-bewegung des Rahmens erfolgt über einen Motor mit Frequenzumrichter und einen Zahnriemen für präzise Bewegungen. Die Verschiebung des Rahmens von der Sondermodelle erfolgt über Lenze Servomotoren.
- Ausgestattet mit einem doppeltwirkenden Zylinder mit verchromter, Anti-Dreh Kolbenstange mit abnehmbarer und austauschbarer Druckplatte (anstelle der Druckplatte können Werkzeuge angebaut werden). Der Kolbenhub ist einfach mit einer Millimeterskala mit Grenztastern zu regulieren.
- Der Hydraulikeinheit (zwei Geschwindigkeiten), mit einer automatischen Abschaltung der hohen Geschwindigkeit, enthält einen Druckregler und einen Tonnendruckmesser.
- Die Betätigung erfolgt über:
  - **TL-80:** einen Verteilerhebel auf dem Schaltpult (das Schaltpult ist zudem mit einem Not-Aus-Schalter mit Verriegelung ausgestattet).
  - **TL-150, TL-220 und TL-300:** über eine hängende Steuerungsleiste mit Not-Aus und Niederspannungsbetrieb. Das Bedien-feld an der rechten Seite der Presse umfasst einen Schalter mit dem zwischen manuellem oder halb-automatischem Betrieb ausgewählt werden kann, sowie einen Schalter für die Auswahl des Betriebs mit hoher oder niederer Geschwindigkeit.
- Mehrere Optionen können mit diesen Portalpressen geliefert werden, zum Beispiel einer Tischplatte, Auswerfer im unteren Tisch (mit einer zweiten Hydraulikgruppe verbunden) oder an Ihre Bedürfnisse angepasste Geometrie.
- Garantiezeit von zwei Jahren, hergestellt in Europa und die Pressen werden in Übereinstimmung mit den CE-Vorschriften geliefert.

TL-150